川崎稲生ロータリークラブ委員会組織
（2004～05 年度）
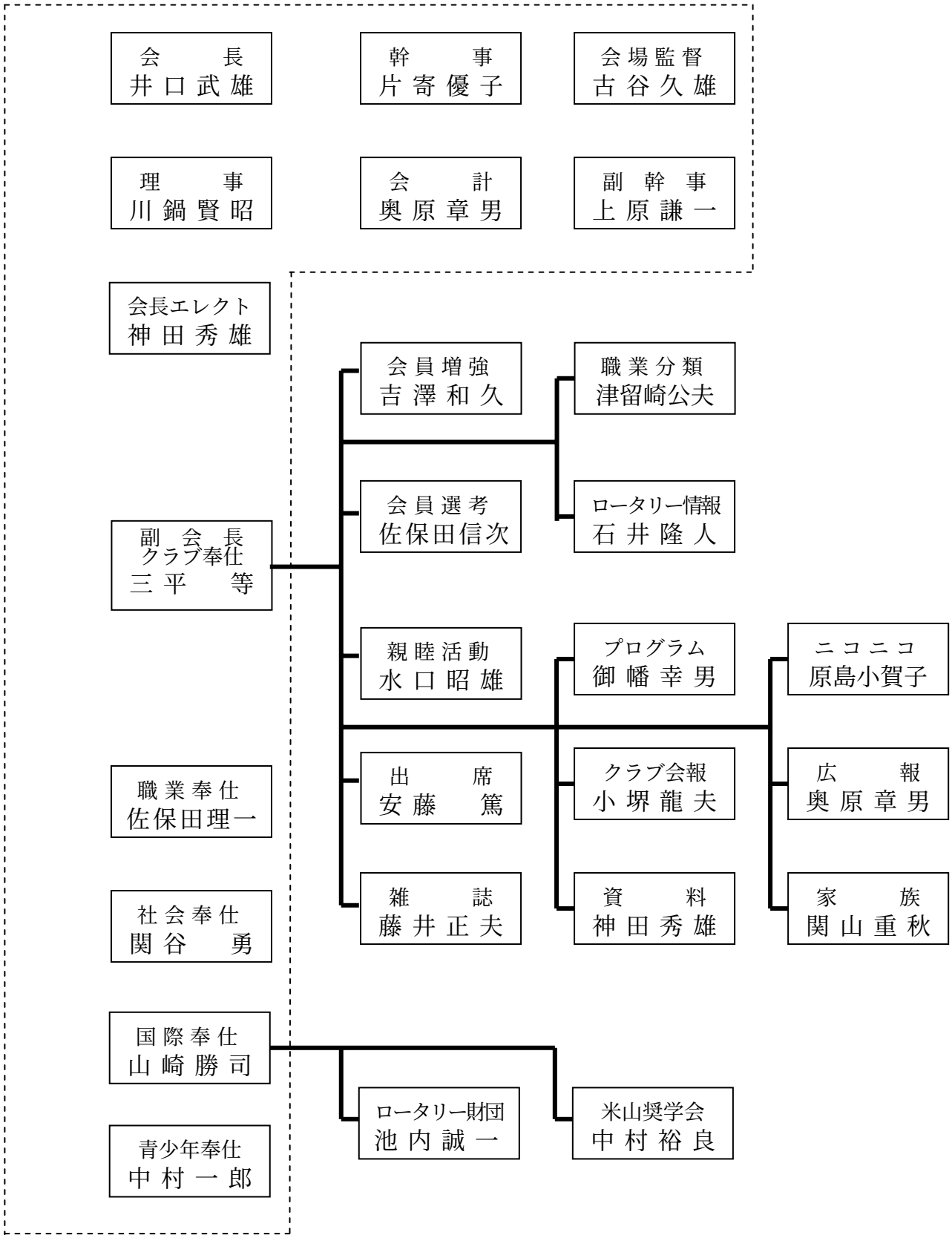
理事・役員会